VBS 106453
Iratsorszám: 2014/63903
Iktatószám: 125/52/3/2014

ADÁSVÉTELI SZERZŐDÉS

mely létrejött egyrészről a

VOLÁNBUSZ Zrt.
székhely: 1091 Budapest, Üllői út 131.
adószám: 10824346-2-44
nyilvántartó bíróság: Fővárosi Törvényszék Cégbírósága
cégjegyzékszám: 01-10-042156
KSH jelzőszám: 10824346-4931-114-01
számlaszám: 10200971-21508747-00000000
számlavezető bank: K&H Bank Zrt.
képviseli: dr. Dévényi Gergely vezérigazgató
továbbiakban: **Vevő,**

másrészről: **Szalai-Busz Kft.**
székhely: 6100 Kiskunfélegyháza, Béla Király utca 7.
adószám: 11423216-2-03
cégjegyzékszám: 03-09-104895
KSH jelzőszám: 11423216-4939-113-03
számlaszám: 11732071-20028589-00000000
számlavezető bank: OTP Bank Nyrt.
képviseli: Szalai Andrea ügyvezető
továbbiakban: **Eladó**

a továbbiakban együtt: **Felek** között az alulírott helyen és időben az alábbi feltételekkel

Előzmények

Jelen szerződés megkötésére a Vevő, mint Ajánlatkérő által az Európai Unió hivatalos lapjában (TED) 2014.10.24-én 2014/S 205-362711 számon, valamint a 2014.10.27-én a Közbeszerzési Értesítőben KÉ-22353/2014 számon megjelentetett hirdetménnyel indított „Adásvételi szerződés turista kivitelű autóbuszok beszerzésére" tárgyú közbeszerzési eljárás alapján került sor, ezért az eljárás során készült Ajánlati felhívás és dokumentáció, kiegészítő tájékoztatások, és az Ajánlattevő Ajánlata a szerződés elválaszthatatlan alapdokumentációját képezik, függetlenül attól, hogy azok a szerződéshez fizikai értelemben csatolásra kerültek-e, vagy sem.
A szerződésre a vonatkozó egyéb szabályokon kívül a közbeszerzésekről szóló 2011. évi CVIII. törvény (a továbbiakban: Kbt.) rendelkezései az irányadóak.

Felek rögzítik, hogy a fenti tárgyú közbeszerzési eljárás eredményéről szóló írásbeli összegezésben a tárgyi közbeszerzési eljárás 1. része tekintetében az eladó került nyertesként megjelölésre.

1. Szerződés tárgya

1.1. Az Eladó vállalja, hogy a jelen szerződés feltételei szerint a 2.1 pontban meghatározott mennyiségű, gyártmányú és típusú autóbuszt szállít a Vevő részére. Az autóbuszok részletes műszaki specifikációját a jelen szerződés *1. számú melléklete* tartalmazza.

1.2. Eladó szavatol azért, hogy az autóbuszok kizárólagos tulajdonában vannak, illetve, hogy azoknak tulajdonjogát jogosult átruházni, továbbá azért, hogy azok mentesek a tervezési és gyártási hibáktól, valamint per-, teher-, és igénymentesek, továbbá azért, hogy harmadik személynek nincs olyan joga, amely az autóbuszok használatát kizárja, vagy korlátozza. Eladó kijelenti, hogy az autóbuszok megfelelnek a magyarországi forgalomba hozatalhoz és üzembe helyezéshez szükséges jogszabályi feltételeknek.

1.3. Eladó olyan autóbuszokat köteles Vevő részére átadni, amelyek megfelelnek a jelen szerződés mellékletét képező Ajánlati felhívásban és dokumentációban, valamint az ajánlatában meghatározott műszaki feltételeknek.

1.4. Eladó kifejezetten nyilatkozik, hogy a 2.1. pontban meghatározott autóbuszok bizalmi vagyonkezelés alapján fennálló kezelt vagyonba nem tartozó.

2. Szerződéses mennyiség

2.1. Mennyiség: 2 db autóbusz, az alábbiak szerint:

2.1.1.

MERCEDES gyártmányú,
Tourismo RHD (632.01) típusú,
MAE-520 rendszámú
WEB63203613255489 alvázszámú
autóbusz

2.1.2.

MERCEDES gyártmányú,
Tourismo RHD (632.01) típusú,
MAP-300 rendszámú
WEB63203613258230 alvázszámú,
autóbusz

Amennyiben Eladó a szállítási határidő végéig az autóbuszokon típuskorszerűsítést hajt végre, úgy a korszerűbb típus szállítását Vevő elfogadja, ha érvényes típusjóváhagyással rendelkezik és a műszaki leírásban előírtaknak a korszerűsített

autóbusz mindenben megfelel. A típuskorszerűsítés nem módosítja a jelen szerződés más pontját.

2.2. A 2.1. pontban meghatározott autóbuszhoz tartozó okmányok

A 2.1.1. pontban meghatározott autóbuszhoz tartozó forgalmi engedély sorszáma: HC 89634

A 2.1.2. pontban meghatározott autóbuszhoz tartozó forgalmi engedély sorszáma: HC 89635

A 2.1.1. pontban meghatározott autóbuszhoz tartozó törzskönyv sorszáma: 263530M

A 2.1.2. pontban meghatározott autóbuszhoz tartozó törzskönyv sorszáma: 263886M

A Felek rögzítik, hogy a jelen pont szerinti okmányokat Eladó a 2.1.1. pontban meghatározott autóbuszhoz tekintetében 2014. év 12. hó 30. napján Vevő részére átadta, azokat Vevő átvette.

A Felek rögzítik, hogy a jelen pont szerinti okmányokat Eladó a 2.1.2. pontban meghatározott autóbuszhoz tekintetében 2014. év 12. hó 30. napján Vevő részére átadta, azokat Vevő átvette.

2.3. A 2.1.1. pontban meghatározott autóbuszokhoz kilométeróra állása a 4.5. pontban meghatározott időpontban: 258950

A 2.1.2. pontban meghatározott autóbuszokhoz kilométeróra állása a 4.5. pontban meghatározott időpontban: 214300

3. Ellenszolgáltatás díjazása és fizetési feltételek

3.1. Felek rögzítik, hogy a jelen szerződés 2.1. pontjában meghatározott autóbuszok tulajdonjogának a változásának alapjául szolgáló jogügylet visszterhes jellegű. A fent hivatkozott autóbuszok nettó vételárát a Felek 430.000,- EUR, azaz négyszázharmincezer euro összegben állapítják meg.

Vételár részletezése:

Autóbusz azonosító száma (rendszám vagy alvázszám)	nettó vételár (EUR)
MAE-520 rendszámú WEB63203613255489 alvázszámú	215.000,-
MAP-300 rendszámú WEB63203613258230 alvázszámú	215.000,-

3.2. A fenti vételár nem tartalmazza a mindenkori általános forgalmi adót.

3.3. A szerződés 3.1. pontja szerinti vételár tartalmazza az autóbuszok Áfa nélkül számított ellenértékét és az Eladó jelen szerződés teljesítése érdekében felmerült valamennyi költségét és kiadását, beleértve a hatályos jogszabályok által megállapított valamennyi adót; vámot, statisztikai illetéket, hatósági díjat, az autóbuszok szállítási költségét és egyéb járulékos költséget, jótállási, szavatossági költségeket; Eladó banki költségeit, Eladó érdekkörébe tartozó minőségbiztosítással, minőség-vizsgálattal, tanúsítással, próbákkal járó költségeket, a magyarországi forgalomba helyezéshez szükséges hatósági és egyéb engedélyek beszerzési költségét, az autóbuszok vizsgáztatási költségét, továbbá az autóbuszok átadásával kapcsolatos bárminemű fizetési kötelezettség értékét is (kivéve a vagyonszerzési illetéket és a Kötelező Gépjármű Felelősségbiztosítás díját).

3.4. Az autóbuszok magyarországi forgalomba helyezéséhez szükséges okiratokat és a Kötelező Gépjármű Felelősségbiztosítás fedezetigazolását Vevő az Eladó igénybejelentésétől számítva 3 munkanapon belül biztosítja.

3.5. Vevő a vételár tekintetében kijelenti, Eladó elfogadja, hogy Eladó semmilyen jogcímen további költségtérítést nem igényelhet. Vevő rögzíti, hogy előleget nem fizet.

3.6. Eladó a teljesítési igazolás (amely megegyezik a mindkét Fél által aláírt Műszaki átadás-átvételi jegyzőkönyvvel) kiállítását követően jogosult haladéktalanul számláját autóbuszonként kiállítani. A számlához köteles mellékelni az átadás-átvételi jegyzőkönyv egy másolati példányát. Eladó tudomásul veszi és elfogadja továbbá, hogy a számla és annak elválaszthatatlan mellékletét képező dokumentumok befogadási helye a Vevő mindenkori székhelye.

3.7. A számla kiállítása magyar forintban (HUF) történik, a teljesítés napján érvényes MNB által közzétett deviza árfolyam figyelembe vételével.

3.8. Vevő az Eladó által benyújtott szabályszerűen kiállított számlát a számla kézhezvételétől számított 30 napon belül köteles kiegyenlíteni. Vevő a kifizetéseket Eladó a számlán szereplő OTP Bank Nyrt. 11732071-20028589-00000000 számú bankszámlájára átutalás útján teljesíti.

3.9. Késedelmes teljesítés esetén a késedelmi kamat a Polgári Törvénykönyvről szóló 2013. évi V. törvény (a továbbiakban: Ptk.) 6:155. §-ában, illetve a mindenkor hatályos Ptk. vonatkozó rendelkezéseiben meghatározott mértékű kamat. A késedelmi kamat-fizetési kötelezettség kezdő időpontja a jelen pontban meghatározott fizetési határidőt követő nap.

3.10. Szerződő feleknek tudomásuk van arról, hogy a szerződés tárgyát képező autóbuszok értékesítése belföldi értékesítésnek minősül, az Eladó forgalmi adó fizetésére kötelezett Magyarországon, a számlában az érvényes előírások szerinti általános forgalmi adót kell érvényesíteni.

3.11. Alkalmazandó jogszabályok továbbá: Kbt. 130. §, Ptk. 6:130 § (1)-(2) bekezdése, Art. 36/A. §, az általános forgalmi adóról szóló 2007. évi CXXVII. törvény.

3.12. Felek rögzítik, hogy Eladó csak a Vevő kifejezett és cégszerűen aláírt előzetes hozzájárulásával jogosult engedményezni a jelen szerződésből származó bárminemű követelését. Ennek elmaradása esetén az engedményezés Vevővel szemben hatálytalan.

Amennyiben Vevőt akár az Eladó, akár egy engedményes olyan engedményezésről értesíti, amelyhez Vevő nem adta a fentiek szerinti hozzájárulását, Vevő köteles annak hatálytalan voltáról haladéktalanul értesíteni az engedményest. Eladó kötelezettséget vállal arra, hogy bármilyen, a jelen szerződésen alapuló követelésével kapcsolatos engedményezési szerződés aláírása előtt engedményesnek a jelen pont szerinti rendelkezésről teljes körű írásbeli tájékoztatást ad.

4. A szerződés teljesítésének határideje, ütemezése, átadás

4.1. Felek megállapodnak, hogy Eladó teljesítése akkor és csak akkor szerződésszerű, ha a jelen szerződés 2.1. pontja szerinti mennyiségű és minőségű autóbuszt határidőben hiánytalanul, és igazoltan leszállította.

4.2. Felek megállapodnak, hogy a 2.1. pontban meghatározott mennyiségű autóbuszok tekintetében a teljesítés kötbérmentes határideje az Eladó ajánlatában vállalt szállítási határidőig, azaz a szerződés aláírásától számított 14 *(ajánlat szerint)* naptári napjáig tart (amennyiben ez a nap nem munkanap, úgy az azt követő első munkanap a kötbérmentes határidő utolsó napja).

4.3. Határidőben történő átadásnak (a szerződés teljesítésének) azt kell tekinteni, ha az alábbiakban felsorolt feltételek teljesülnek:

4.3.1. A jelen szerződés tárgyát képező autóbuszokat Magyarországon a Nemzeti Közlekedési Hatóság vagy az általa felhatalmazott vizsgáló állomás a forgalomba helyezés előtt megvizsgálta és a vizsgálat eredményeként – a Vevő által adott meghatalmazás alapján – az Okmányiroda az autóbuszok forgalmi engedélyébe olyan bejegyzést tett, amely alapján az autóbuszok alkalmasak közforgalmú személyszállítás végzésére, valamint emelt sebességű közlekedésre, továbbá tartalmazza az „útkímélő tengely" bejegyzést. A forgalmi engedélyekbe a Vevő Tulajdonosként kerül bejegyzésre.

4.3.2. Az Eladó az autóbuszok átadásakor átadta Vevőnek a jelen szerződés 2. *számú melléklete* szerinti okmányokat, illetőleg dokumentumokat (online hozzáférés esetében a belépéshez szükséges azonosító adatokkal történt sikeres belépés és adott dokumentum sikeres nyomtatása esetében) megfelelő és teljes körű tartalommal.

4.3.3. A Vevő a 8. pont szerinti műszaki átadás-átvételt eredményesen megvalósította, és annak alapján a felek aláírták a műszaki átadás-átvételi jegyzőkönyvet.

4.4. Amennyiben a forgalmi engedély(ek) adataiban hibás adat szerepel, vagy az okmány adathiányos, úgy az Eladó köteles térítésmentesen a hibákat kijavíttatni, a hiányokat pótolni. Ezek elmulasztása esetén beállnak az 5. pont szerinti jogkövetkezmények. Ilyen esetekben a Vevő az átvételt megtagadhatja anélkül, hogy ezzel bármilyen jogában hátrányt szenvedne. A szavatosság és jótállás kezdete ebben az esetben az ismételt átvétel időpontjától számít.

4.5. A 2.1.1. pontban meghatározott autóbusz Vevő birtokba kerülési időpontja: 2014. év december hónap 30. nap

A 2.1.2. pontban meghatározott autóbusz Vevő birtokba kerülési időpontja: 2014. év december hónap 30. nap

4.6. A 2.1.1. pontban meghatározott autóbusz tulajdonjog változás hatálybalépésének napja: 2014. év december hónap 30. nap

A 2.1.2. pontban meghatározott autóbusz tulajdonjog változás hatálybalépésének napja: 2014. év december hónap 30. nap

4.7. A Felek kifejezetten nyilatkoznak, hogy mind két fél teljesíti bejelentési kötelezettségét a közlekedési igazgatási hatóságnál a tulajdonjog változás hatálybalépését követő, jogszabályban meghatározott határidőn belül. A Felek e körben nyilatkoznak, hogy ismerik a bejelentés nyilvántartásba történő bejegyzéséhez fűződő joghatásokat, valamint a bejelentés elmaradásának, illetve bejelentési kötelezettség késedelmes teljesítésének jogkövetkezményeit.[1]

5. Nem szerződésszerű teljesítés, biztosítékok

5.1. Ha Eladó késedelmesen teljesít, illetve bármilyen más módon megszegi a Szerződésben foglalt kötelezettségeit, Vevő a szerződésszegés tényét írásban – erre az alpontra hivatkozással – feljegyzésben rögzíti, és póthatáridő tűzésével felhívja Eladót a szerződésszegés megszüntetésére. Ha Eladó a Vevő által megszabott póthatáridőig nem szünteti meg a szerződésszegést, Vevő elállhat, illetve azonnali hatállyal felmondhatja a Szerződést.

5.2. Ha Eladó a jelen szerződést megszegi, kötbér és kártérítési felelősséggel is tartozik.

5.3. Ha Eladó neki felróhatóan nem teljesít a jelen Szerződés 4.2. pontjában meghatározott kötbérmentes határidőre, akkor Vevő jogosult Eladó felé késedelmi kötbér érvényesítésére. A késedelmi kötbér minden késedelmesen eltelt nap után felszámításra kerül, mértéke a késedelmesen szállított autóbusz nettó vételárának 1%-a/naptári nap. A késedelmi kötbér maximális összege – a késedelmesen szállított autóbuszra vonatkoztatva – a nettó vételár 30%-át nem haladhatja meg. Amennyiben az Eladó által fizetendő késedelmi kötbér mértéke eléri a jelen pontban megjelölt maximális összeget, úgy Vevő kártérítés nélkül elállhat a szerződéstől.

[1] Amennyiben ajánlattevő használt autóbuszt ajánl meg.

5.4 Amennyiben Eladó a jelen szerződés 4.2. pontjában rögzített szállítási határidő elmulasztása miatt Vevő által kitűzött póthatáridőn belül sem teljesít és a Felek egyetértésében nem kerül sor újabb póthatáridő kitűzésére, vagy az is eredménytelenül telik el, Vevő a jelen Szerződést a le nem szállított autóbusz tekintetében nem teljesítettnek (meghiúsultnak) tekintheti. Nem teljesítés esetén, illetve amennyiben a szerződés Eladónak felróható okból meghiúsul, úgy Eladó meghiúsulási kötbért köteles fizetni, melynek mértéke az autóbusz nettó vételárának 30 %-a.

5.5 Vevő a kötbért, illetve a kötbér mértékét meghaladó igazolt kárát is követelheti és – a Kbt. 130. § (6) bekezdésével összhangban – jogosult beszámítással érvényesíteni Eladónak még ki nem fizetett számlájával szemben.

5.6 Vevő a kötbér összegét a beszámítás lehetőségének hiányában külön levélben terheli ki, melyet Eladó köteles annak kézhezvételét követő 30 napon belül banki átutalással kiegyenlíteni. Az Eladó 30 napot meghaladó késedelme esetén Vevő jogosult a jelen szerződés 5.5. pontjában foglaltak szerint eljárni.

6. Előszállítás

Előszállításhoz a Vevő kifejezett írásbeli hozzájárulása szükséges. Az előszállítás iránti igényt legalább az előirányzott teljesítési határidő előtt 10 nappal az Eladó köteles írásban jelezni Vevőnek.

7. A műszaki átadás-átvétel megkezdése

7.1. Az autóbuszok műszaki átadás-átvétele az autóbuszok magyarországi hatósági vizsgáztatása és forgalomba helyezése után illetve érvényes magyarországi forgalmi engedély birtokában kezdhető meg.

7.2. A műszaki átadás-átvétel időpontjára vonatkozóan a Felek közösen állapodnak meg.

8. Műszaki átadás-átvétel

8.1. Az Eladó köteles legkésőbb a műszaki átadás-átvétel megkezdésekor átadni a Vevőnek jelen szerződés *2. számú mellékletében* meghatározott, az átadás-átvétel lefolytatásához szükséges okmányokat és dokumentumokat (online hozzáférés esetében a belépéshez szükséges azonosító adatokkal történt sikeres belépés és adott dokumentum sikeres nyomtatása szükséges) a jelen szerződés megkötését megelőző közbeszerzési eljárás dokumentációja szerinti formátumban és kötelező minimális tartalommal.

8.2. A műszaki átadás-átvétel helyszíne a felek által kijelölt magyarországi telephely *(Volánbusz Zrt. Fót, EGB Park)*. Az Eladó köteles külön díj felszámolása nélkül biztosítani minden szükséges segítséget – beleértve a rajzokhoz és gyártási adatokhoz való hozzáférést – a Vevő nevében átadás-átvételt végző személy/személyek részére.

8.3. A Vevőnek joga van megtekinteni, megvizsgálni és/vagy megvizsgáltatni az autóbuszokat. Az Eladónak a Vevő részére 5-10 km-es próbaút, valamint aknás vagy emelőliftes átvizsgálás lehetőséget biztosítani kell.

8.4. A műszaki átadás-átvétel során az észrevételezett hibákról Vevő jegyzéket készít, mely átadásra kerül Eladó részére. Eladó köteles az általa észlelt, de a Vevő által készített hibajegyzékben nem szereplő további hibák kijavítását is elvégezni. Eladó köteles a Vevő által később észlelt hibák kijavítását is elvégezni.

8.5. Az autóbusznak sérülésmentesnek kell lennie, meg kell felelnie a hatályos hatósági előírásokban szereplő követelményeknek, és a beépített berendezéseknek üzemképes és üzemszerűen használható állapotban kell lenniük, amely érdekében az Eladó saját költségén köteles elvégezni a szükséges javításokat, módosításokat.

8.6. A műszaki átadás-átvételről „Műszaki átadás-átvételi jegyzőkönyv" készül, ez egyben a teljesítés igazolását is jelenti.

8.7. A jelen 8. pontban foglaltak közül semmi sem mentesíti az Eladót a jelen Szerződés alapján őt terhelő jótállási, szavatossági vagy más kötelezettség alól.

9. Az átvétel megtagadása

9.1. Vevő megtagadhatja az autóbusz átvételét, ha

9.1.1. az Eladó nem biztosítja a feltételeket hogy a Vevő a 8. pont szerinti műszaki átadás-átvételt elvégezhesse (elvégeztethesse).

9.1.2. az autóbusz(ok) nem felel(nek) meg a dokumentáció szerinti műszaki előírásoknak, vagy az ajánlat feltételeinek, és/vagy a 8.4. pontban említett hibajegyzékben rögzített hiányosságok nem kerülnek kijavításra.

9.1.3. a jelen szerződés *2. számú melléklete* szerinti dokumentumokat Eladó nem teljes körűen, vagy nem megfelelő tartalommal adta át (online hozzáférésnél sikertelen belépés esetében, vagy sikeres belépés esetén egy adott dokumentum sikertelen nyomtatása esetében).

9.1.4. a forgalmi engedély(ek) adataiban hibás adat szerepel, vagy az okmány adathiányos.

9.1.5. a jelen szerződés 4.3. pontjában foglaltak nem teljesülése esetén.

9.2. A nem szerződésszerű teljesítés esetén az 5. pont szerinti jogkövetkezmények alkalmazhatók. Ezekben az esetekben az Eladó – külön költség felszámolása nélkül – köteles késedelem nélkül az ellenőrzést lehetővé tenni, a dokumentumokban lévő hiányosságokat pótolni, illetve kicserélni a visszautasított autóbuszt vagy elvégezni azokat a módosításokat, melyek azt az előírásokban foglalt követelményeknek megfelelővé teszik és ismételt átadás-átvételt kezdeményezni.

9.3. Az átvétel megtagadása esetén az Eladó az adott autóbusz tekintetében számla kibocsátására nem jogosult. Ez esetben a hiba kijavítását követően ismételt – 8. pont szerinti – műszaki átadás-átvételi eljárásra kerül sor. A szavatosság és jótállás kezdete ebben az esetben az ismételt átvétel időpontjától számít, még akkor is, ha ez a teljesítési határidőt követő időpontra esik.

10. Jótállás és szavatosság

Eladó szavatol azért, hogy a szerződésben szereplő autóbuszok a rendeltetésszerű használatra alkalmasak, valamint mentesek mindenfajta gyártási, tervezési, fejlesztési (konstrukciós), anyagbeli, kivitelezési hibáktól, továbbá jótáll minden olyan hibáért, amelyek Eladó cselekedetéből, vagy mulasztásából erednek.

11. A szerződés módosítása

Jelen szerződést a Kbt. 132. §-ában foglaltak szerint lehet módosítani.

12. Teljesítési segéd igénybevétele

12.1. Eladó a szerződés teljesítéséhez a beszerzés értékének tíz százalékát meghaladó mértékben kizárólag az ajánlatában megjelölt – a beszerzés értékének tíz százalékát meghaladó mértékben igénybe venni kívánt – alvállalkozó közreműködését veheti igénybe. Amennyiben Eladó az alkalmassági minimumkövetelményeknek alvállalkozóval együtt felelt meg, úgy ezen alvállalkozó köteles – a 12.2. pont szerinti kivétellel - a teljesítésben közreműködni. Ha a nem természetes személy alvállalkozó jogutódlással megszűnik, úgy a szerződést teljesítheti az alvállalkozó jogutódja is.

12.2. Ha a szerződéskötést követően – a szerződéskötéskor előre nem látható ok következtében – beállott lényeges körülmény, vagy az alvállalkozó, illetőleg szakember bizonyítható hibás teljesítése miatt a szerződés vagy annak egy része nem lenne teljesíthető azon megjelölt alvállalkozóval, amely a közbeszerzési eljárásban részt vett az Eladó alkalmasságának igazolásában, úgy Vevő más megjelölt szervezet (személy) közreműködéséhez is hozzájárulhat, ha az megfelel

azoknak a – lefolytatott közbeszerzési eljárásban – előírt műszaki-szakmai alkalmassági minimumkövetelményeknek, melyeknek az Eladó az adott alvállalkozóval együtt felelt meg.

12.3. Az Eladó a jogosan igénybe vett alvállalkozókért úgy felel, mintha a munkát maga végezte volna el, míg alvállalkozó jogosulatlan igénybevétele esetén felelős minden olyan kárért is, amely a nélkül nem következett volna be.

12.4. Eladó a közbeszerzési eljárásban megjelölt alvállalkozókon túlmenően további alvállalkozókat a Kbt-ben foglaltak szerint vehet igénybe a teljesítés során.

13. Felek együttműködése

13.1. A szerződő felek megállapodnak abban, hogy a szerződésben foglaltak maradéktalan megvalósítása érdekében szükség szerint folyamatosan együttműködnek.

13.2. Ennek megfelelően időben tájékoztatják egymást, nem csupán a jelen szerződésben foglaltak teljesítéséről, hanem minden olyan kérdésről (tény, adat, körülmény), amely a szerződés teljesítésére kihatással lehet.

13.3. Felek kötelezettséget vállalnak arra, hogy haladéktalanul értesítik egymást, ha a jelen szerződés maradéktalan teljesítése előtt az Eladó ellen, illetőleg Eladó alvállalkozója ellen csőd-, felszámolási-, végelszámolási-, illetve végrehajtási eljárás indul. Az Eladó ezen esetben is vállalja, hogy teljes körű információt biztosít a beépítésre került alkatrészek beszállítóiról, gyártóiról. Vállalja továbbá, hogy a szállítás megkezdése előtt a beszállítókkal és a gyártókkal létrehozza azon - Vevő számára jogosult pozíciót biztosító – Engedményezési megállapodásokat, mely alapján a Vevőnek biztosítottá válik a folyamatos alkatrész ellátása.

13.4. Felek ugyancsak maradéktalanul kötelesek egymást értesíteni, ha saját cégükben, vagy Eladó alvállalkozójánál a jelen szerződés maradéktalan teljesítését megelőzően tulajdonos változásra, illetőleg jogutódlásra, jogok és kötelezettségek átszállására, szétválásra, összeolvadásra, vagy beolvadásra kerül sor.

13.5. Felek felelősek az értesítés elmulasztásából eredő kárért.

13.6. A Vevő által kapcsolattartásra kijelölt személy(ek):

Szerződéssel kapcsolatban:

Név: Gyürk Tibor
Telefon: (06-1) 465-5729, 06/20/9677167
Telefax: (06-1) 455-7927
e-mail: tibor.gyurk@volanbusz.hu

Üzemeltetéssel kapcsolatban:

Név: Dobos Sándor
Telefon: 70/330-6377
Telefax: 1/455-7942
e-mail: sandor.dobos@volanbusz.hu

Név: Bosznai László
Telefon: 70/4390184
Telefax: 1/455-7942
e-mail: laszlo.bosznai@volanbusz.hu

13.7. Az Eladó által kapcsolattartásra kijelölt személy(ek):

Név: Szalai Zsolt
Telefon: 06/70/455-1110
Telefax: 06/76/430-318
e-mail: szalaibusz@szalaibusz.hu

14. A szerződés megszűnése

14.1. Megszűnik a szerződés:

14.1.1. A 2.1. pontban vállalt szállítás teljesítésére a 4.2. pontban meghatározott idő elteltével.

14.1.2. Ha a szerződés teljesítése olyan okból vált lehetetlenné, amelyért egyik fél sem felelős.

14.1.3. Rendkívüli felmondással súlyos szerződésszegés esetén.

14.2. Súlyos szerződésszegés körébe tartozik különösen, de nem kizárólagosan, ha Eladó

14.2.1. írásbeli többszöri felszólítás ellenére sem tesz eleget a jelen Szerződésben foglalt kötelezettségeinek,

14.2.2. saját maga, alkalmazottja vagy alvállalkozója a Szerződés megszegésével jelentős kárt okoz a Vevőnek,

14.2.3. jogosulatlanul vesz igénybe alvállalkozót,

14.2.4. az általa szállított termék minősége nem felel meg a jelen Szerződés megkötésének alapjául szolgáló közbeszerzési eljárásban keletkezett dokumentumoknak, illetve ajánlatnak.

14.3. Felmondásra okot adó esetben Vevő az ok és a helyzetnek megfelelő határidő megjelölésével felszólítja Eladót a szerződésszegés kiküszöbölésére. Amennyiben Eladó a felszólításnak a Vevő által szabott póthatáridőn belül nem tesz eleget, és a szerződésszegés továbbra is fennáll, Vevő az Eladóhoz intézett tértivevényes levélben jogosult a szerződést rendkívüli felmondással megszüntetni.

14.4. A Vevő a Kbt. 125. § (5) a)-b) pontja szerinti esetek fennállása esetén – olyan határidővel, amely lehetővé teszi, hogy a szerződéssel érintett feladata ellátásáról gondoskodni tudjon – a szerződést jogosult és egyben köteles felmondani. Ebben az esetben az Eladó jogosult a szerződés megszűnése előtt már teljesített szolgáltatás szerződésszerű pénzbeli ellenértékére.

15. Nyilatkozatok

15.1. Mindkét fél kijelenti, hogy

15.1.1. kellő felhatalmazással és jogkörrel rendelkezik a megkötendő szerződés aláírására és teljesítésére.

15.1.2. a szerződés aláírását az erre kijelölt vezető, illetőleg a cég igazgatósága, vagy vezető testülete szabályszerűen engedélyezte, és az megfelel az erre vonatkozó jogszabályi és az Alapító Okirat rendelkezéseinek.

15.1.3. a szerződést aláíró személy megfelelő, a vonatkozó jogszabályok által megkívánt regisztrált aláírási joggal rendelkezik, így részéről a szerződés aláírása és teljesítése nem eredményezi más, olyan szerződés vagy egyéb jognyilatkozat megszegését, melyben félként szerepel.

15.1.4. nincs olyan függőben lévő kötelezettsége vagy érdekkörében lévő más körülmény, amely kedvezőtlenül hathat a megkötendő szerződésben foglaltak érvényességére, teljesítésére vagy saját teljesítési készségére, illetve képességére.

15.2. A felek a szerződéssel kapcsolatos összes, egymásnak adott nyilatkozatát/ értesítését, a szerződés értelmében írásban, e-mail, vagy telefax formájában küldik egymásnak és azt írásban visszaigazolják. A nyilatkozathoz/értesítéshez jogkövetkezmény akkortól fűződik, amikor az a címzetthez megérkezik.

15.3. A Kbt. 125. § (4) bekezdésére tekintettel az Eladó kijelenti, hogy nem fizet, illetve számol el a szerződés teljesítésével összefüggésben olyan költségeket, melyek a Kbt. 56. § (1) bekezdés k) pontja szerinti feltételeknek nem megfelelő társaság tekintetében merülnek fel, és melyek az Eladó adóköteles jövedelmének csökkentésére alkalmasak;

15.4. Az Eladó kijelenti, hogy a szerződés teljesítésének teljes időtartama alatt tulajdonosi szerkezetét a Vevő számára megismerhetővé teszi és a Kbt. 125. § (5) bekezdés szerinti ügyletekről a Vevőt haladéktalanul értesíti.

16. Titoktartás

16.1. Szerződő felek megállapodnak abban, hogy a jelen szerződést valamint az abban foglaltak teljesítésével kapcsolatban kapott vagy tudomásukra jutott információkat, adatokat és dokumentumokat bizalmasan kezelik, azokat harmadik fél részére – az alábbiakban, illetve jogszabályban meghatározott kifejezett kötelezettség hiányában – nem adják át, illetve nem teszik hozzáférhetővé.

16.2. Eladó már jelen szerződés aláírásával hozzájárul, hogy amennyiben jelen szerződést, vagy annak egyes részleteinek nyilvánossá tételét jogszabály elrendeli, úgy a Vevő ezen kötelezettségének eleget tegyen.

17. Záró rendelkezések

17.1. Rendkívüli esemény

17.1.1. Az Eladó mindenkor köteles biztosítani a Szerződés tárgyát képező feladatok folyamatos, zavartalan végzését, vis maior esetét kivéve. A Szerződés alkalmazásában vis maiornak minősül minden – a szerződő felek akaratától független – tény, esemény vagy körülmény, amelyet a felek a tőlük ésszerűen elvárható erőfeszítéssel sem tudnak meggátolni.

17.1.2. Bárminemű akadályoztatás esetén az Eladó haladéktalanul megtesz minden óvintézkedést a szállítás folyamatossága érdekében. Vis maior esetében megvizsgálja valamilyen helyettesítő szállítás biztosításának lehetőségét, tájékoztatva egyidejűleg a Vevőt a kialakult helyzetről és a megtett intézkedésekről.

17.1.3. A szolgáltatás Eladónak felróható okból történő nem teljesítés esetén az Eladót terhel minden olyan költség, amelyet a Vevő kényszerült viselni a szállítás ideiglenes biztosításával összefüggésben.

17.2. Irányadó jog, eljáró bíróság

17.2.1. Jelen Szerződés teljesítésének lényeges jogszabályi feltételeit a Kbt. a Ptk., valamint a közúti járművek forgalomba helyezésének és forgalomban tartásának műszaki feltételeiről szóló 6/1990. (IV. 12.) KöHÉM rendelet tartalmazzák. Jelen Szerződésben nem szabályozott kérdésekben a Szerződés megkötésekor hatályos Ptk. szabályai, valamint a felek jogviszonyára irányadó és hatályos egyéb jogszabályok rendelkezései az irányadóak.

17.2.2. Felek megállapodnak, hogy a jelen Szerződésből és mellékleteiből eredő jogvitáikat elsősorban tárgyalások útján kísérlik meg rendezni, és csak ennek eredménytelensége esetén fordulnak a hatáskörrel rendelkező illetékes bírósághoz.

A jelen 6 eredeti példányban készült Szerződést a Szerződő Felek, mint akaratukkal mindenben megegyezőt, a cégjegyzésre jogosult képviselőik által, elolvasás és megértés után, jóváhagyólag írták alá, egyidejűleg a Szerződés valamennyi mellékletének minden oldalát kézjegyükkel látták el.

18. Mellékletek

18.1. 1. számú melléklet: Az autóbusz műszaki specifikációja

18.2. 2. számú melléklet: Vevő részére átadandó dokumentumok

Jelen Szerződés elválaszthatatlan részét és mellékleteit képezik – CD/DVD-n - az alábbi dokumentumok:

18.3. Műszaki leírás

18.4. Ajánlati felhívás és dokumentáció

18.5. Ajánlat

18.6. Kiegészítő tájékoztatás

Budapest, 2014. december 29.

Szalai-Busz KFT.
6100 Kiskunfélegyháza, Béla király u.7
OTP:11732071-20028589
Adószám:11423216-2-03

Nyilv.sz.: 2155.
VOLÁNBUSZ Zrt.
1091 Budapest, Üllői út 131.

Vevő
/:Zoványi Gábor:/
műszaki igazgató
Nyilv.sz.: 3789

/:Szalavics Mariann:/
gazdasági igazgató
Nyilv.sz.: 3797.

Eladó

1. sz. melléklet
VBS 106453

MŰSZAKI LEÍRÁS

FORGALMI RENDSZÁM: MAE-520

Szalai-Busz KFT.
6100 Kiskunfélegyháza, Béla király u.7
OTP:11732071-20028589
Adószám:11423216-2-03
www.szalibusz.hu

1.

PH.

52.

Cégszerű aláírás

MŰSZAKI LEÍRÁS

1. RÉSZ

Az Ajánlattevőnek az ajánlattétel során a „b" jelű (válasz) oszlopba egyértelmű jelöléssel, illetve egyes helyeken adat beírással (mindenütt, ahol Ajánlatkérő számszerű követelményt szabott a megajánlott típusra vonatkozó konkrét érték megadásával) kell jelezni, ha az ajánlatban szereplő autóbusz megfelel az alábbiakban feltüntetett műszaki követelményeknek. Ajánlattevő az elvárással egyenértékű vagy annál jobb műszaki megoldást is ajánlhat, ezt a megjegyzés rovatban is jeleznie kell. Ha az ajánlott konstrukció bármely részegysége nem felel meg a műszaki követelményeknek, ajánlatkérő az ajánlatot érvénytelenné nyilvánítja.

Autóbusz gyártmánya: Mercedes-Benz

Autóbusz típusa: 632 01, Tourismo RHD

a	*b*	*c*
		megjegyzés
a) Első forgalomba helyezés időpontja nem lehet korábbi, mint 2012.01.01. napja (2012.01.01. napja előtti első forgalomba helyezésű jármű megajánlását nem fogadja el ajánlatkérő)	év/hó/nap 2012.01.02	
b) Futásteljesítmény max. 280 ekm	258 ekm	
c) min. EEV emissziójú dízelmotor	Igen	
d) Hosszúság: min. 12.000 mm	12.140mm	
e) Szélesség: 2.540-2.550 mm	2.550mm	
f) Utasülések száma: min. 49 db	49db	
g) Utaskísérő ülések száma: min. 1 db	2db	
~~h) Ülésosztás: min. 770 mm (Ugyanazon irányba néző ülések azonos pontjai között vízszintesen mért távolság)~~		
i) Valamennyi ülés biztonsági övvel ellátott	Igen	

Szalai-Busz KFT.
6100 Kiskunfélegyháza, Béla király u.7
OTP: 11732071-20028589
Adószám: 11423216-2-03
www.szalaibusz.hu

PH.

Cégszerű aláírás

53.

a	*b*	*c*
		megjegyzés
j) Ülésenként dönthető háttámlával, le-vagy felhajtható kartámasszal, állítható lábtámasszal, háttámlán lehajtható asztallal	Igen	
k) Üléspáronként olvasólámpa-légbefúvó egység	Igen	
l) Oldalsó és hátsó ablakok függönnyel ellátva	Igen	
m) T-100 (emelt sebességű) engedély (átadás-átvételkor)	Igen	
n) Vezetőtéri és utastéri klímaberendezés (min. 30 kW hűtőteljesítmény)	32 kW	
o) Motortól független fűtőberendezés	Igen	
p) Utastéri hűtőszekrény	Igen	
q) 2. utasajtónál WC	Igen	
r) Thermoplan színezett oldalablakok	Igen	
s) DVD lejátszó 2 db LCD monitorral	Igen	
t) Járművezetői és idegenvezetői mikrofon	Igen	
u) Min. 8 m3-es csomagtér (amelybe beleszámítható a hálófülke is)	8 m3	
v) Fehér fényezés	Igen	
w) Tempomat	Igen	
x) ABS/ASR/EBS	Igen	
y) Ajtóképlet 1-1-0	Igen	
z) Tolatókamera	Igen	

Szalai-Busz KFT.
6100 Kiskunfélegyháza, Béla király u.7
OTP: 11732071-20028589
Adószám: 11423203-2-03
I. ... www.szalaibusz.hu

Cégszerű aláírás

MŰSZAKI LEÍRÁS

FORGALMI RENDSZÁM: MAP-300

Szalai-Busz KFT.
6100 Kiskunfélegyháza, Béla király u.7
OTP:11732071-20028589
Adószám:11423216-2-03
1. www.szalaibusz.hu
PH.

55.

Cégszerű aláírás

MŰSZAKI LEÍRÁS

1. RÉSZ

Az Ajánlattevőnek az ajánlattétel során a „b" jelű (válasz) oszlopba egyértelmű jelöléssel, illetve egyes helyeken adat beírással (mindenütt, ahol Ajánlatkérő számszerű követelményt szabott a megajánlott típusra vonatkozó konkrét érték megadásával) kell jelezni, ha az ajánlatban szereplő autóbusz megfelel az alábbiakban feltüntetett műszaki követelményeknek. Ajánlattevő az elvárással egyenértékű vagy annál jobb műszaki megoldást is ajánlhat, ezt a megjegyzés rovatban is jeleznie kell. Ha az ajánlott konstrukció bármely részegysége nem felel meg a műszaki követelményeknek, ajánlatkérő az ajánlatot érvénytelenné nyilvánítja.

Autóbusz gyártmánya: Mercedes-Benz

Autóbusz típusa: 632 01, Tourismo RHD

a	*b*	*c*
		megjegyzés
a) Első forgalomba helyezés időpontja nem lehet korábbi, mint 2012.01.01. napja (2012.01.01. napja előtti első forgalomba helyezésű jármű megajánlását nem fogadja el ajánlatkérő)	év/hó/nap 2012.03.22	
b) Futásteljesítmény max. 280 ekm	213 ekm	
c) min. EEV emissziójú dízelmotor	Igen	
d) Hosszúság: min. 12.000 mm	12.140mm	
e) Szélesség: 2.540-2.550 mm	2.550mm	
f) Utasülések száma: min. 49 db	49db	
g) Utaskísérő ülések száma: min. 1 db	1db	
~~h) Ülésosztás: min. 770 mm (Ugyanazon irányba néző ülések azonos pontjai között vízszintesen mért távolság)~~		
i) Valamennyi ülés biztonsági övvel ellátott	Igen	

Szalai-Busz KFT.
6100 Kiskunfélegyháza, Béla király u.7
OTP:11732071-20028589
Adószám:11423216-2-03
www.szalaibusz.hu

Cégszerű aláírás

56.

a	*b*	*c*
		megjegyzés
j) Ülésenként dönthető háttámlával, le-vagy felhajtható kartámasszal, állítható lábtámasszal, háttámlán lehajtható asztallal	Igen	
k) Üléspáronként olvasólámpa-légbefúvó egység	Igen	
l) Oldalsó és hátsó ablakok függönnyel ellátva	Igen	
m) T-100 (emelt sebességű) engedély (átadás-átvételkor)	Igen	
n) Vezetőtéri és utastéri klímaberendezés (min. 30 kW hűtőteljesítmény)	32 kW	
o) Motortól független fűtőberendezés	Igen	
p) Utastéri hűtőszekrény	Igen	
q) 2. utasajtónál WC	Igen	
r) Thermoplan színezett oldalablakok	Igen	
s) DVD lejátszó 2 db LCD monitorral	Igen	
t) Járművezetői és idegenvezetői mikrofon	Igen	
u) Min. 8 m3-es csomagtér (amelybe beleszámítható a hálófülke is)	8 m3	
v) Fehér fényezés	Igen	
w) Tempomat	Igen	
x) ABS/ASR/EBS	Igen	
y) Ajtóképlet 1-1-0	Igen	
z) Tolatókamera	Igen	

Szalai-Busz KFT.
6100 Kiskunfélegyháza, Béla király u.7
OTP 11732071-20028589
Adószám:11423216-2-03
1. ... www.szalaibusz.hu

Cégszerű aláírás

MŰSZAKI SPECIFIKÁCIÓ

Autóbusz gyártmánya: Mercedes-Benz

Autóbusz típusa: 632 01, Tourismo RHD

Alvázszám: WEB63203613255489

Rendszám: MAE-520

a) Külső méretek: Magasság/hossz/szélesség	3650 mm / 12140 mm / 2550 mm
b) Menetkész és teljes terhelési tömeg adatok:	13273 kg és 18000 kg
c) Tengelyterhelési adatok:	első: 71000 kg hátsó: 12600 kg
d) Férőhely:	52
e) Gumiabroncs méret és terhelési adatok:	295/80 R 22,5 terhelhetőség: 3550 kg
f) Gumiabroncs légnyomás értéke:	8 bar
g) Gépészeti egységek: Motor gyártmánya, típusa	Mercedes OM457HLA EEV/16
h) Nyomatékváltó gyártmánya, típusa	Mercedes GO 240-8/6-0,63
i) Retarder gyártmánya, típusa	VOITH 115E FL
j) Futóművek gyártmánya, típusa	első: ZF RL 75/E hátsó: Mercedes HO 6/6 DCL
k) Kormánymű gyártmánya, típusa	ZF - SERVOCOM
l) Felszereltség, kivitel leírása	15 RHD
m) Felépítmény egységek: Klímaberendezés gyártmánya, típusa	WEBASTO ISPHEROS 32 kW
n) Fűtőkészülék gyártmánya, típusa	SPHEROS THERMO S300

PH.

Cégszerű aláírás

38.

o) Hajtott futómű áttétele	3,909
p) Nyomatékváltó áttételei fokozatonként megadva	1 fokozat 6,571 2. fokozat 4,158 3. fokozat 2,748 4. fokozat 1,739 5. fokozat 1,256 6. fokozat 1 7. fokozat 0,795 8. fokozat 0,633

PH.

Cégszerű aláírás

„Adásvételi szerződés turista kivitelű autóbuszok beszerzésére"
tárgyában megindított, uniós értékhatárt elérő értékű, nyílt
közbeszerzési eljáráshoz 2014.

MŰSZAKI SPECIFIKÁCIÓ

Autóbusz gyártmánya: Mercedes-Benz

Autóbusz típusa: 632 01, Tourismo RHD

Alvázszám: WEB63203613258230

Rendszám: MAP-300

a) Külső méretek: Magasság/hossz/szélesség	3650 mm / 12140 mm / 2550 mm
b) Menetkész és teljes terhelési tömeg adatok:	13167 kg és 18000 kg
c) Tengelyterhelési adatok:	első: 71000 kg hátsó: 12600 kg
d) Férőhely:	51
e) Gumiabroncs méret és terhelési adatok:	295/80 R 22,5 terhelhetőség: 3550 kg
f) Gumiabroncs légnyomás értéke:	8 bar
g) Gépészeti egységek: Motor gyártmánya, típusa	Mercedes OM457HLA EEV/16
h) Nyomatékváltó gyártmánya, típusa	Mercedes GO 240-8/6-0,63
i) Retarder gyártmánya, típusa	VOITH 115E FL
j) Futóművek gyártmánya, típusa	első: ZF RL 75/E hátsó: Mercedes HO 6/6 DCL
k) Kormánymű gyártmánya, típusa	ZF - SERVOCOM
l) Felszereltség, kivitel leírása	15 RHD
m) Felépítmény egységek: Klímaberendezés gyártmánya, típusa	WEBASTO ISPHEROS 32 kW
n) Fűtőkészülék gyártmánya, típusa	SPHEROS THERMO S300

PH.

Cégszerű aláírás

61.

o) Hajtott futómű áttétele	3,909
p) Nyomatékváltó áttételei fokozatonként megadva	1 fokozat 6,571 2. fokozat 4,158 3. fokozat 2,748 4. fokozat 1,739 5. fokozat 1,256 6. fokozat 1 7. fokozat 0,795 8. fokozat 0,633

PH.

Cégszerű aláírás

Hosszúság	**12.140 mm**
Szélesség	**2.550 mm**
Magasság	**3.650 mm**
Terepszög	
elől	**7,65°**
hátul	**6,9°**
Tengelytáv	**6.080 mm**
Túlnyúlás	
elől	**2.760 mm**
hátul	**3.300 mm**
Nyomtáv	
1.tengely	**2.132 mm**
hatsótengely	**1.802 mm**
Padlómagasság	
autóbuszvezető	**860 mm**
középsőfolyosó	**1.330 mm**
padozat és a középső folyosó közötti távolság	**150 mm**
Belépőmagasság	
elsőajtó	**350 mm**
középajtó	**325 mm**
Szabad hasmagasság	**22,5 mm**

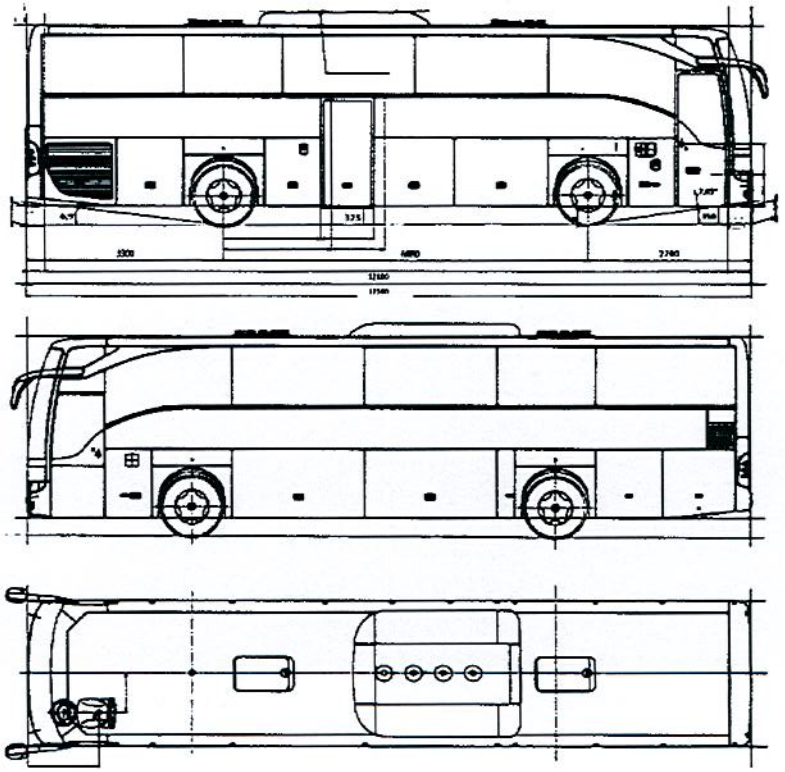

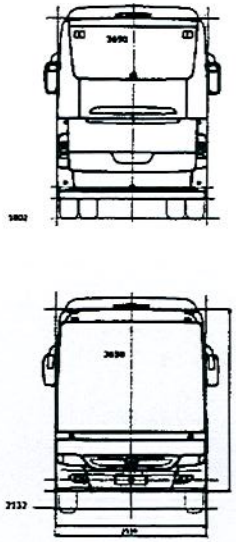

Szalai-Busz KFT.
6100 Kiskunfélegyháza, Béla király u.7
OTP: 11732071-20028589
Adószám: 11423216-2-03

MÉRETEZETT, MÉRETARÁNYOS ÜLÉS ELRENDEZÉSI RAJZ

FORGALMI RENDSZÁM: MAE-520

Szalai-Busz KFT.
6100 Kiskunfélegyháza, Béla király u.7
OTP:11732071-20028589
Adószám:11423216-2-03
I. www.szalaibusz.hu
PH.

Cégszerű aláírás

1:84

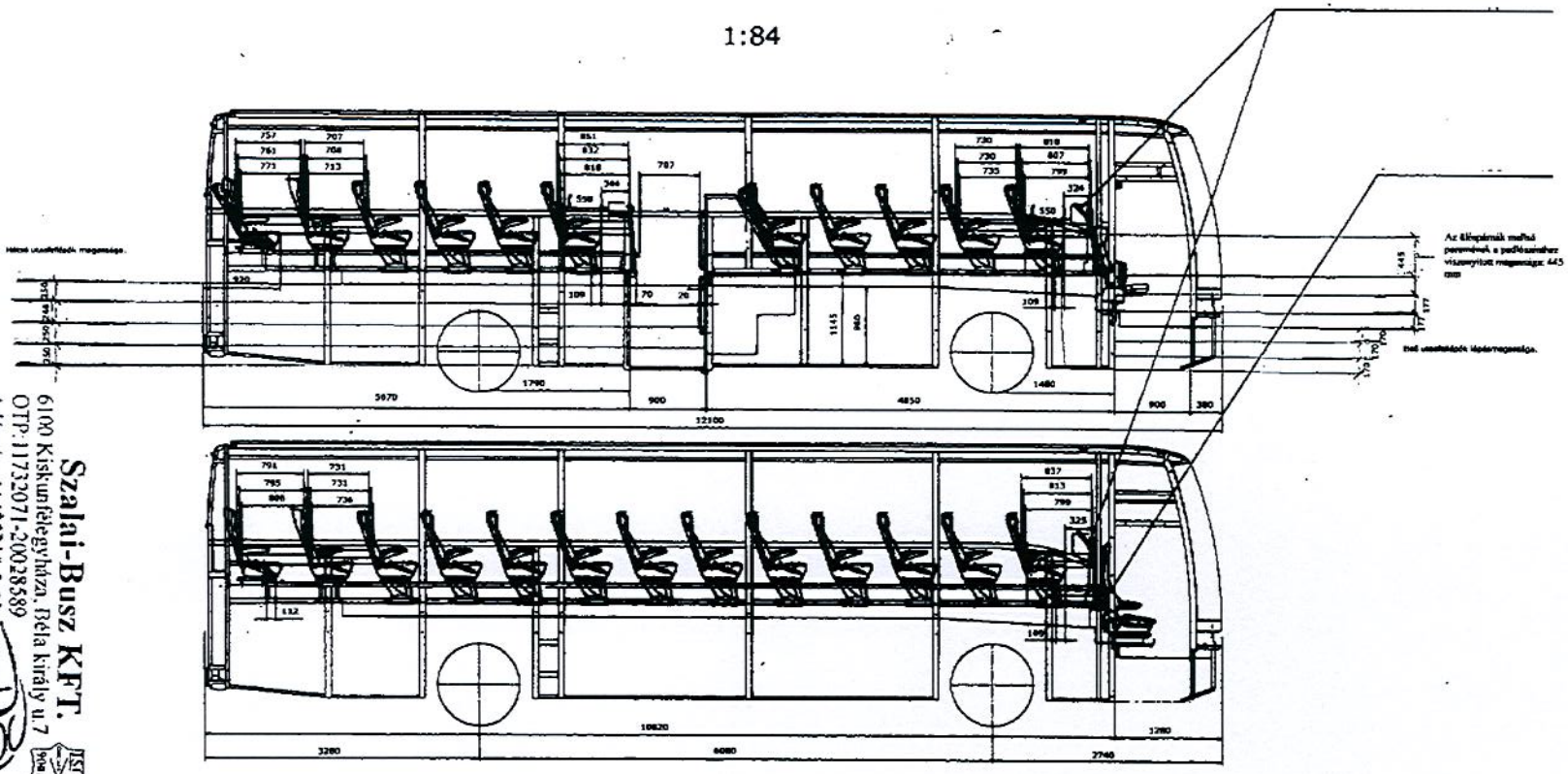

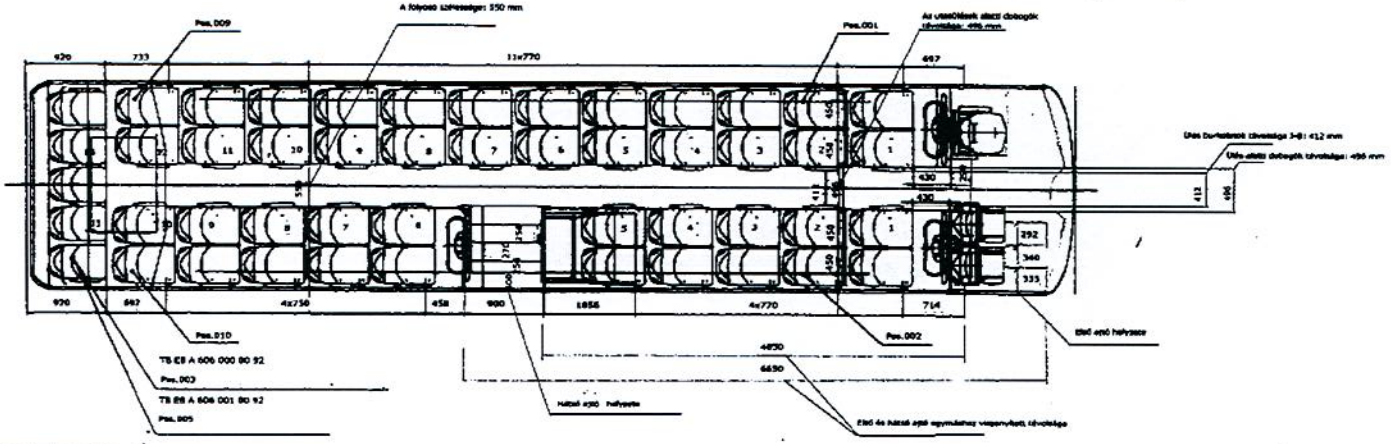

Szalai-Busz KFT.

6100 Kiskunfélegyháza, Béla király u.7

OTP: 11732071-20028589

Adószám: 11423216-2-03

BS 432 036 2882

BS 432 036 2896

BS 432 036 2905

MÉRETEZETT, MÉRETARÁNYOS ÜLÉS ELRENDEZÉSI RAJZ

FORGALMI RENDSZÁM: MAP-300

Szalai-Busz KFT.
6100 Kiskunfélegyháza, Béla király u.7
OTP:11732071-20028589
Adószám:11423216-2-03
I. ..... www.szalaibusz.hu
PH.

48.

Cégszerű aláírás

1:84

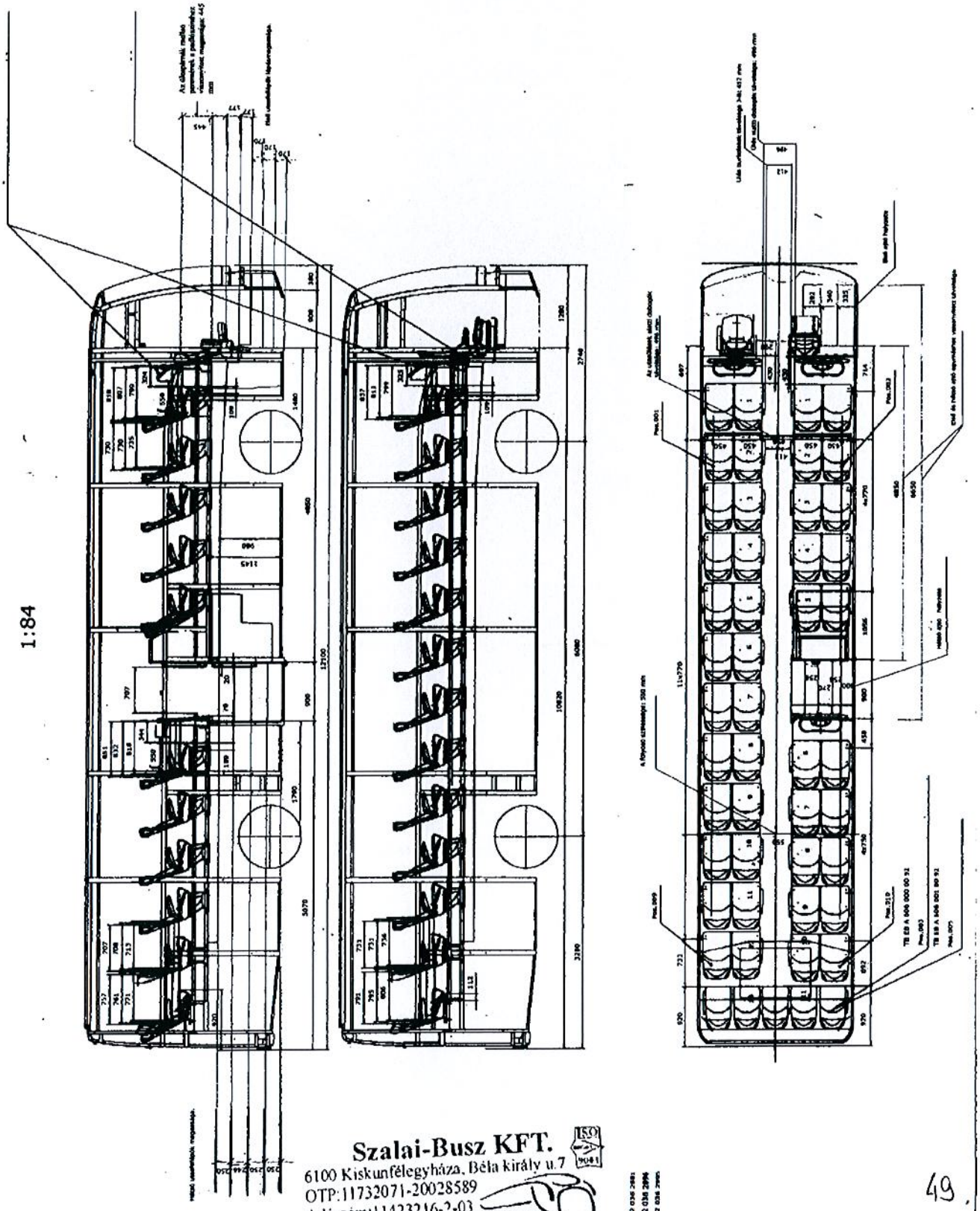

Szalai-Busz KFT.
6100 Kiskunfélegyháza, Béla király u.7
OTP:11732071-20028589
Adószám:11423216-2-03
1.
www.szalaibusz.hu

49.

Sili Andre

tárcsaméret 22,5 x 8,25; abroncsméret 295°/80 R 22,5		
Hosszúság	D	12 140
Mellső kinyúlás	B	2 760
Hátsó kinyúlás	C	3 300
Tengelytáv (A-B)	A	6 080
Szélesség a "B" tengelynél	J	2 540
Kinyúlás a mellső karosszéria saroknál	E	2 509
Szélesség a mellső karosszéria saroknál	K	2 357
Kinyúlás a hátsó karosszéria saroknál	V	3 146
Szélesség a hátsó karosszéria saroknál	W	2 514
Tengelycsap távolság	H	1 824
Nyomtáv a mellső tengelynél /"A"/	F	2 132
Nyomtáv a hajtott tengelynél /"B"/	G	1 802
Maximális alákormányzási szög első keréknél /"A"/	ß	58°
Legkisebb külső fordulókör sugár	L	10 305
Legkisebb külső keréknyom sugár	M	8274
Legkisebb belső keréknyom sugár	O	3 644
Legkisebb belső fordulókör sugár	N	3 275
Jogszabály szerinti külső fordulókör sugár		**12.50**
Belső fordulókör sugár	**P**	6 652
Farsöprés: 12,5 méteres fordulókör sugár esetén	Q	561
Farsöprés: max. kormányzási szög esetén	R	851

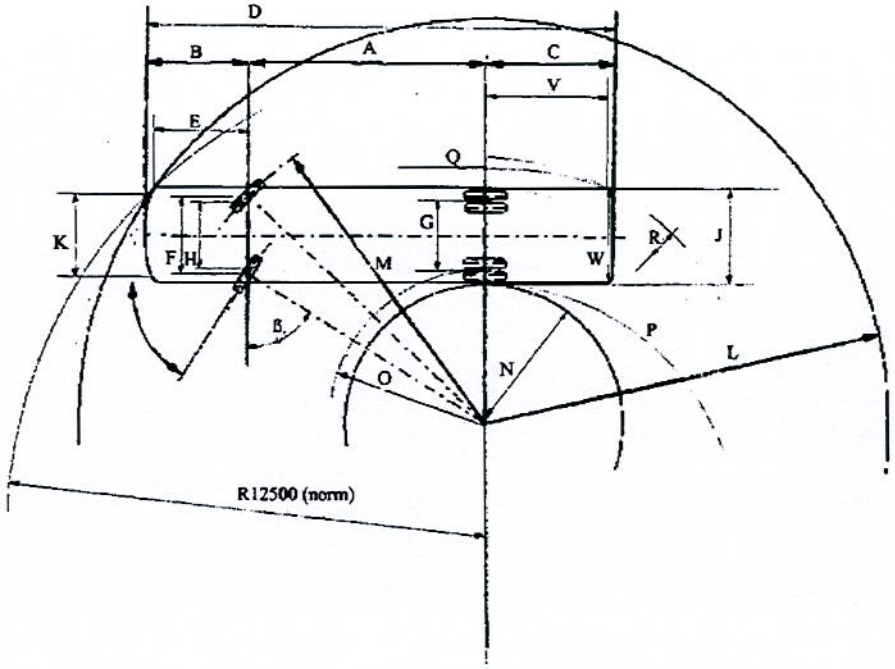

1:165

Szalai-Busz KFT.
6100 Kiskunfélegyháza, Béla király u.7
OTP:11732071-20028589
Adószám:11423216-2-03
1. www.szalaibusz.hu

tárcsaméret 22,5 x 8,25; abroncsméret 295/80 R 22,5		
Farsöprés: egyenes menetből a 12,5 m fordulókör sugárra történő rávezetéssel	S	160

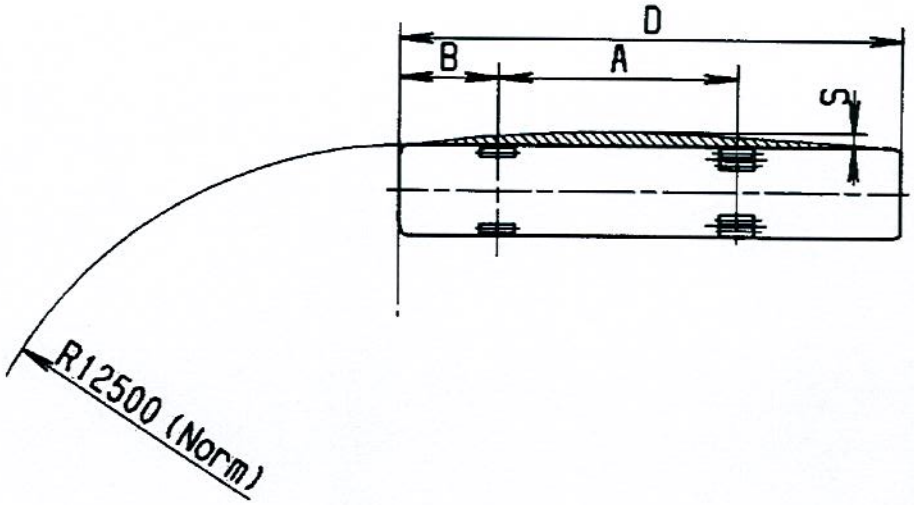

1:165

Szalai-Busz KFT.
6100 Kiskunfélegyháza, Béla király u.7
OTP:11732071-20028589
Adószám:11423216-2-03

42.

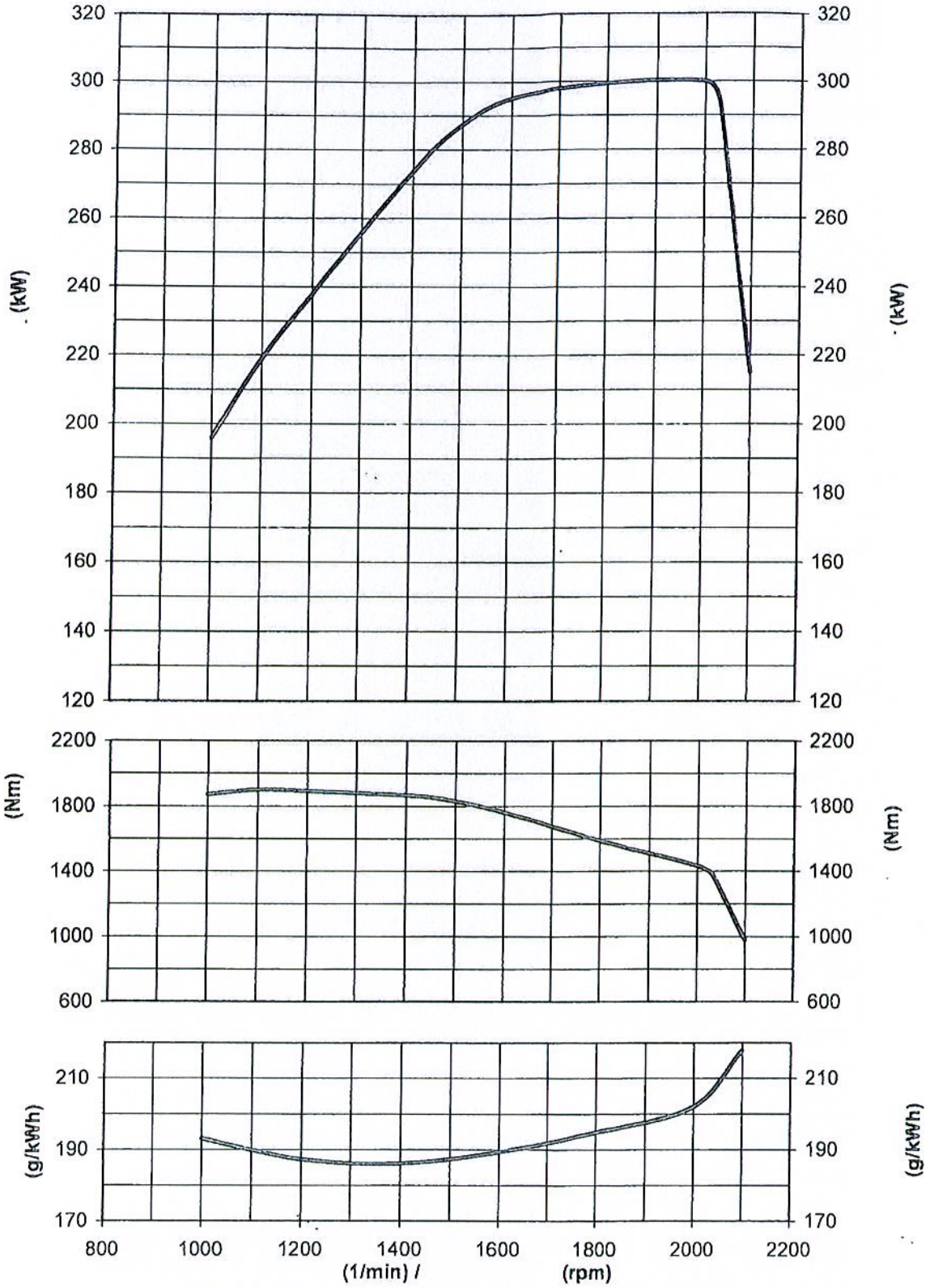

P_{max} 300 kW bei 2000/min, 80/1269/EWG
M_{dmax} 1900 Nm bei 1100/min, $M_{dü}$ = 33%

OM 457 hLA.V16

P_{max} 300 kW @ 2000 rpm, 80/1269/EEC
L_{max} 1900 Nm @ 1100 rpm, L_i = 33%

OM 457 hLA.V16

53.

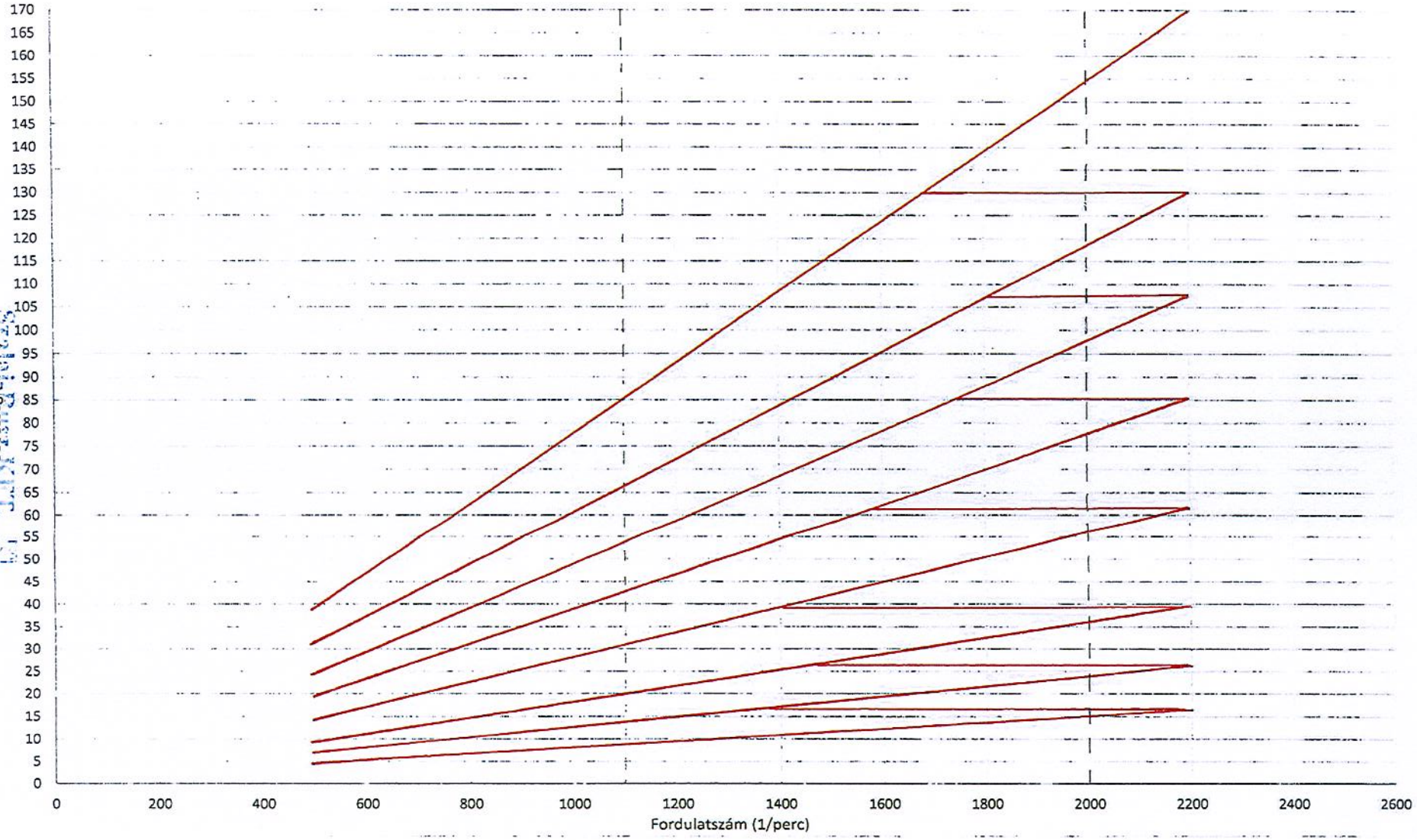
Sebesség (km/h)
170
165
160
155
150
145
140
135
130
125
120
115
110
105
100
95
90
85
80
75
70
65
60
55
50
45
40
35
30
25
20
15
10
5
0
0
200
400
600
800
1000
1200
1400
1600
1800
2000
2200
2400
2600
Fordulatszám (1/perc)

1.sz. táblázat

KARBANTARTÁSI ELŐÍRÁSOK
(min. 30 ezer km-es - de 5000-rel osztható - ciklusrendhez igazodó egységes karbantartási rendszer)

„Adásvételi szerződés turista kivitelű autóbuszok beszerzésére"
1. rész

Autóbusz gyártmánya: Mercedes – Benz
Autóbusz típusa:632.01 Tourismo RHD

	minimális elvárások (ekm)	Ajánlattevő által megadott értékek (ekm)
Karbantartási rendszer ciklusa	30	90
Motorolaj- és szűrő csere (centrifugálszűrő tisztítás)	30	90
Nyomatékváltó olaj- és szűrő csere	60	90
Tartós lassítófék (retarder) olaj- és szűrő csere	60	90
Kardántengely zsírzás	30	90
Futóművek		
- zsírzás (függőcsapszeg)	30	90
- differenciálmű olajcsere	60	90
- kerékagy kenőanyag csere	30	90
Kormányrendszer		
- olajcsere (ha előírt)	120	120
- szűrőbetét	60	90
Hűtő-, fűtőrendszer		
- hűtőfolyadék csere	180	180
- hűtőfolyadék szűrő (ha van)	60	90
- hidraulika hajtású hűtőventilátor esetében az olaj (és szűrő) csere	60	90
Üzemanyag rendszer		
- üzemanyagszűrő	30	90
- fűtőkészülék üzemanyagszűrő	60	90
Klímarendszer		
- klímagáz szűrő csere	120	120
- klímarendszer nyomásmérés	60	90

Kiskunfélegyháza, 2014. december hó 12.nap

.....
Ajánlattevő cégszerű aláírása

PH.

Cégszerű aláírás

2. sz. melléklet

A műszaki átadás-átvételkor átadandó dokumentumok jegyzéke

1. Kezelési és karbantartási útmutató
2. Áramutas elektromos kapcsolási rajz
3. Alkatrészjegyzék
4. Javítási útmutató
5. Fűtő-hűtőrendszer elrendezési rajza
6. Levegő ill. fékrendszer elrendezési rajza
7. Az autóbusz méretezett, méretarányos rajza
8. Fordulókör, farseprés (méretezett, méretarányos rajz)
9. Méretezett, méretarányos ülés elrendezési rajz
10. Forgalmi engedély, rendszám
11. Igazolás sebesség-korlátozó kalibrálásáról
12. Menetíró illesztési jegyzőkönyv, menetíró kezelési útmutató
13. Emelt sebességű (TEMPO-100) közlekedés alkalmasságát igazoló vizsgálati szakvélemény
14. Tartozék jegyzék
15. Motorkarakterisztika
16. Fűrészdiagram

A dokumentumokat magyar nyelven kell biztosítani. A fordíttatás költsége az Eladót terheli. Az elektronikus adathordozón (egyszer írható CD-n, illetve DVD-n) átadott és saját szoftverkörnyezet miatt telepítést igénylő, vagy csak online hozzáférhető elektromos kapcsolási rajz, alkatrészjegyzék valamint javítási útmutató angol, vagy német nyelvű is lehet.

A felsorolt dokumentumokat az Eladónak térítés nélkül kell a Vevő részére biztosítani, melyek közül kivételt képez az autóbuszgyártó által üzemeltetett, regisztrációt igénylő online hozzáférésű elektromos kapcsolási rajz, alkatrészjegyzék, javítási útmutató.
A felsorolt átadandó dokumentumokat Eladó online módon is biztosíthatja, amennyiben lehetséges az adott dokumentum nyomtatása.

Az egyes dokumentumoknak az alábbi részleteket tartalmazniuk kell:

1. **Kezelési és karbantartási utasítás.**
   Amennyiben a kezelési útmutató több dokumentumból áll (pl.: különálló dokumentum tartalmazza a display, rádió, tachográf, klímaberendezés, fűtőkészülék, stb.), úgy mindegyik csatolása szükséges.
   (A kezelési és karbantartási utasítás lehet különálló dokumentum is.)

   A Kezelési és karbantartási utasításnak tartalmaznia kell az alábbiakat:

   - az autóbusz műszaki alapadatai (külső méretek, menetkész és teljes terhelési tömegek, menetkész és teljes tengelyterhelések, gumiabroncs mérete, sebességindexe, terhelési indexe légnyomás értéke, fordulókör, motor működésének jellemző adatai),

- a gépjárművezető részére szükséges instrukciók a kezelésre és a tilalmakra vonatkozóan,
- alváz- és motorszám elhelyezkedése (fénykép, vagy rajz),
- ajtóműködtetés, zárak, vésznyitók kezelése,
- vezetőülés, utasülés jellemzői, kezelése,
- műszerfal, kapcsolók, kontrollámpák, műszerek elhelyezkedése, jellemzőik, kezelésük,
- rögzítőfék kar elhelyezkedése, működtetése,
- kormányoszlop beállítása,
- világítás működtetése,
- külső visszapillantó tükrök használata,
- klimatizálás (fűtés, szellőzés, klímaberendezés) kezelőszervei, működtetése,
- belső felszereltség (leszállásjelzők, napellenzők, belső tárolók),
- folyadékszintek ellenőrzése,
- motorindítás, leállítás,
- sebességváltás,
- ABS/ASR rendszer,
- AdBlue (SCR), vagy EGR rendszer,
- emelési pontok elhelyezkedése (fénykép vagy rajz),
- vontatás technológiája.

A karbantartási leírásnak/utasításnak tartalmaznia kell a karbantartási ciklusrendet műveleti részletességgel.

Kenőanyagok és hűtőfolyadékok esetében a teljesítményszint és a fizikai jellemzők megadása.

2. Áramutas elektromos kapcsolási rajza

- szabványnak megfelelő, egyértelmű és azonosítható – az autóbuszon is megtalálható – jelölésekkel ellátott koordinátás kapcsolási rajz, melyről (vagy egy külön táblázatból) megállapítható az adott egység megnevezése, feladata, valamint, hogy az autóbusz melyik részén található,
- alkalmas legyen arra (szükség szerint segédtáblázattal), hogy az autóbuszon megtalálható jelöléssel ellátott egység (relé, kapcsoló, csatlakozó, biztosíték, izzó, vezeték) a rajzon hol található, mi a feladata,
- autóbusz rajzán az elektromos egységek, vezetékkötegek elhelyezkedése, azonosítása.

3. Alkatrészjegyzék

- az autóbusz és valamennyi fődarabja, részegysége (motor – kompresszor, vízszivattyú, stb. – tengelykapcsoló, nyomatékváltó, tartós lassítófék, kardántengely, mellső-, szabadonfutó és hajtott futómű, kormánymű, karosszéria-vázszerkezet) teljes körű alkatrész jegyzéke ábrán bemutatva, és az alkatrészeket azonosítva. (ún. „robbantott ábrás" kivitelben),
- az alkatrészek egyértelműen azonosítható rendelési számmal ellátottak,
- javító szettek önálló rendelési számmal,
- amennyiben az alkatrészjegyzék csak és kizárólag interneten és regisztrációt követően érhető el, úgy az elérhetőség érdekében a regisztráció folyamatáról és feltételeiről kell részletes, magyar nyelvű útmutatót Ajánlattevőnek az Ajánlatkérő részére biztosítani.

4. Javítási útmutató, melynek tartalmaznia kell

- az autóbusz és valamennyi fődarabja, részegysége (motor – kompresszor, vízszivattyú, stb. –, motorvezérlés, tengelykapcsoló, nyomatékváltó, tartós lassítófék, kardántengely, mellső-, szabadonfutó és hajtott futómű, kormánymű, karosszéria és vázszerkezet) javítási leírását,
- a megbontást igénylő beavatkozások részletes folyamatszabályozását, az üzemeltető által elvégezhető tevékenységekhez (ki- és beszerelés, szét- és összeszerelés), hibafelvételt, ellenőrzést minősítő paraméterekkel, előírt alkatrészcseréket, beállítási értékeket,
- kiépített fődarabok, részegységek javítás utáni minősítő vizsgálati paramétereit,
- a kocsiszekrény balesetes javításához szükséges vázszerkezeti alapadatokat,
- a javítások elvégzéséhez szükséges célszerszámokat, berendezéseket, rendelési számmal azonosíthatóan,
- amennyiben a javítási útmutató csak és kizárólag interneten és regisztrációt követően érhető el, úgy az elérhetőség érdekében a regisztráció folyamatáról és feltételeiről kell részletes, magyar nyelvű útmutatót Ajánlattevőnek a Ajánlatkérő részére biztosítani.

5. Fűtő-hűtőrendszer elrendezési rajza

- olyan részletességgel, hogy azokon a rendszer működése egyértelműen nyomon követhető legyen,
- a rajzon szereplő alkatrészek az alkatrészjegyzék és a javítási utasítás segítségével azonosíthatóak legyenek.

6. Levegő- és fékrendszer elrendezési rajza

- olyan részletességgel, hogy azokon a rendszer működése egyértelműen nyomon követhető legyen,
- rajzon szereplő alkatrészek az alkatrészjegyzék és a javítási utasítás segítségével azonosíthatóak legyenek.

7. Az autóbusz méretezett, méretarányos rajza

- bal oldali nézet, jobb oldali nézet, elölnézet, hátulnézet,
- feltüntetésre kerülő adatok: hosszúság, szélesség, magasság, terepszög (elöl, hátul), tengelytáv, első és hátsó túlnyúlás, első és hátsó nyomtáv, padlómagasság, belépőmagasság, szabad hasmagasság.

8. Fordulókör, farseprés méretezett, méretarányos rajza

- Az Ajánlattevő ajánlatában szereplő autóbusz felülnézetével megegyező méretezett és méretarányos rajz, jelen műszaki dokumentációhoz csatolt rajz szerint,
- Az Ajánlattevő ajánlatában szereplő autóbusznak meg kell felelnie a hatályos 6/1990. (IV.12.) KöHÉM rendelet 34.§ (1) bekezdése, illetve az A. függelék A/48. sz. melléklet 3.6 Fordulékonyság pontjában leírt jogszabályi előírásnak.

9. Méretezett és méretarányos üléselrendezési rajz

- felülnézeti rajz (Az autóbusz felülnézeti rajzának legkülső kontúrvonalaival határolt olyan felülnézeti rajza, amely megmutatja az ülések, a járófolyosó, a peron, a lépcsők, a kerékdobok, a dobogók, az utasajtók méretarányos elhelyezését, egymáshoz viszonyított távolságát),
- bal és jobb oldalnézeti rajz (megmutatja az ülések elhelyezkedését, az üléspárnák mellső peremének a padlószinthez viszonyított magasságát, a járófolyosó padlószintjének és a dobogók, kerékdobok méretezett és méretarányos vonalvezetését, elhelyezkedési- és méretadatait),
- üléstérköz vagy ülésosztás
    - üléstérköz: ugyanazon irányba néző ülések esetében az üléstámla mellső része és az előző üléstámla hátsó része közötti vízszintes távolság az ülés középvonalában, az üléspárna felső felülete és a padlószint feletti 620 mm-es magasság között, bármely magasságban mérve,
    - ülésosztás: ugyanazon irányba néző ülések esetében az ülések azonos pontjainak vízszintes mért távolsága,
- Az üléselrendezési rajzról egyértelműen megállapíthatónak kell lennie minden ülés esetében az ülésosztás mérete. Üléstérköz megadása esetében az üléstámla vastagságát is meg kell adni az üléstérköz definíciójában leírt mérési magasságban.

10. Forgalmi engedély

- A hivatalos feljegyzések rovatnak tartalmaznia kell olyan bejegyzést, ami alapján az autóbusszal közforgalmú személyszállítás végezhető
- „Útkímélő tengellyel szerelve" bejegyzéssel
- „Emelt sebességű közlekedésre alkalmas" bejegyzéssel
- Rendszám autóbuszra felszerelve

11. Igazolás sebességkorlátozó kalibrálásról (ha az autóbusz áttételi viszonyai egyébként lehetővé teszik a 100 km/h feletti végsebességet)

12. Menetíró illesztési jegyzőkönyv eredeti példánya, menetíró kezelési útmutató Autóbuszonként

13. Emelt sebességű (TEMPO-100) közlekedés alkalmasságát igazoló okmány, vizsgálati szakvélemény

- az autóbusz azonosító adatait (alvázszám vagy rendszám) tartalmazó okmány, vizsgálati szakvélemény, amelynek alapján az autóbusz hatósági vizsgája során a vizsgáló állomás az általa kiállított okmányban a hatósági engedélybe vezetendő záradékként „emelt sebességű közlekedésre alkalmas" megjegyzést tette.

14. Tartozék jegyzék

- tételes felsorolás (olajemelő, ék, pótkerék, szerszámok, beépített hangszórók, mentőláda, elakadásjelző háromszög, tűzoltókészülék, izzókészlet, stb.).

15. Motorkarakterisztika

- A motor jellemzőit, teljes terhelés mellett megmutató diagram, amely a motorfordulatszám (vízszintes tengely) függvényében ábrázolja a motor teljesítményét (kW-ban), nyomatékát (Nm) és fajlagos fogyasztását (g/kWh) (függőleges tengely).
- A diagramot négyzethálós rajzolattal kell ellátni olyan felbontásban, hogy arról a motorfordulatszámhoz tartozó adatok egyértelműen leolvashatóak legyenek.

16. Fűrészdiagram

- Az autóbusz sebességének (km/h-ban) (diagram egyik tengelye) változása a motor fordulatszámának (diagram másik tengelye) a függvényében a nyomatékváltó áttételeinek esetén. Mivel az áttételek konstansok, a karakterisztika ("fűrészdiagram") egyenesekből áll.
- A diagramot négyzethálós rajzolattal kell ellátni olyan felbontásban, hogy arról a motorfordulatszámhoz tartozó adatok egyértelműen leolvashatóak legyenek.